BOILER

A linha de Boilers Evacon é constituída por equipamentos fundamentais nos sistemas de aquecimento e resfriamento de líquidos. São reservatórios isolados termicamente, com a função de armazenar líquidos quentes ou frios, mantendo sua temperatura.

fotos ilustrativas

Aplicação:

- Armazenamento de água quente para processos de limpeza;
- Armazenamento de água gelada para resfriamento de processos;
- Armazenamento de soluções quentes ou frias.

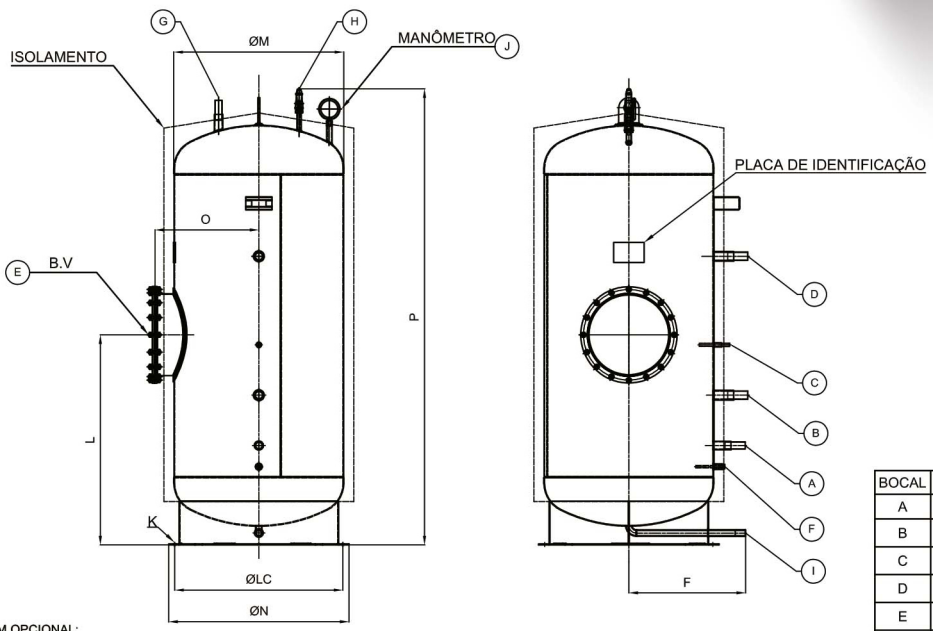

ITEM OPCIONAL:

MANÔMETRO DN1/2" BSP, SAÍDA RETA COM TUBO BORDOUN,
COM ENCHIMENTO DE LÍQUIDO MODELO (0213.541.101)
ESCALA DUPLA 0...10 Kgf/cm² E 0 A 150 PSI
CAIXA EM INOX 304 Ø100mm
CLASSE DE EXATIDÃO: NBR 14105-1
CLASSE A1 + 0,0/-1,0%
(DEVE ESTAR EXPLICITO NO PEDIDO)

BOCAL	CONEXÕES
A	REPOSIÇÃO DE ÁGUA
B	ENTRADA BOMBA DO TROCADOR DE CALOR
C	TERMOSTATO BOMBA TROCADOR DE CALOR
D	SAÍDA BOMBA DO TROCADOR DE CALOR
E	BOCAL DE VISITA
F	ANÔDO DE SACRIFÍCIO
G	SAÍDA DE ÁGUA QUENTE
H	VÁLVULA DE SEGURANÇA
I	DRENO
J	MANÔMETRO

Modelo	Volume	Medidas em mm							Conexões							Válvula de segurança regulavél	Peso Vazio	ØLC ØN
BOV	LITROS	ØISOL	ØM	P	L	O	F	K	A	B	C	D	F	G	I	H	Kg	-
BOV-500	500	714,5	614,5	2136	977	403											~151,0	663/613
BOV-1000	1000	944,5	844,5	2254	1043	517											~240,0	818/870
BOV-1500	1497	1111	1011	2366	1107	601											~279,0	974/1025
BOV-2000	1987	1254,5	1154,5	2431	1134	673	Ø1/2" NPT	Ø14 (4x)	Ø1.5/8"	Ø1.5/8"	Ø5/8"	Ø1.5/8"	Ø1/2" NPT	Ø1.5/8"	Ø1" BSP	Ø1/2" BSP	~400,0	1110/1152
BOV-3000	3000	1487,5	1387,5	2557	1194	789											~680,0	1323/1387
BOV-4000	4025	1677,7	1577,7	2660	1244	884											~788,0	1504/1504
BOV-5000	5000	1837,7	1737,7	2746	1289	964											~960,0	1651/1726

RUA JOACKS, 164 - CEP: 09970-370
JD. INAMAR - DIADEMA/SP

(11) 4059-0059 **vendas@evacon.com.br**
www.evacon.com.br

INTERCAMBIADOR

Os intercambiadores Evacon são equipamentos que realizam a troca de calor, utilizados para aquecer água através do gás de descarga do sistema de refrigeração. Os intercambiadores de calor são normalmente aplicados em conjunto com o Boiler (armazenamento de água quente).

fotos ilustrativas

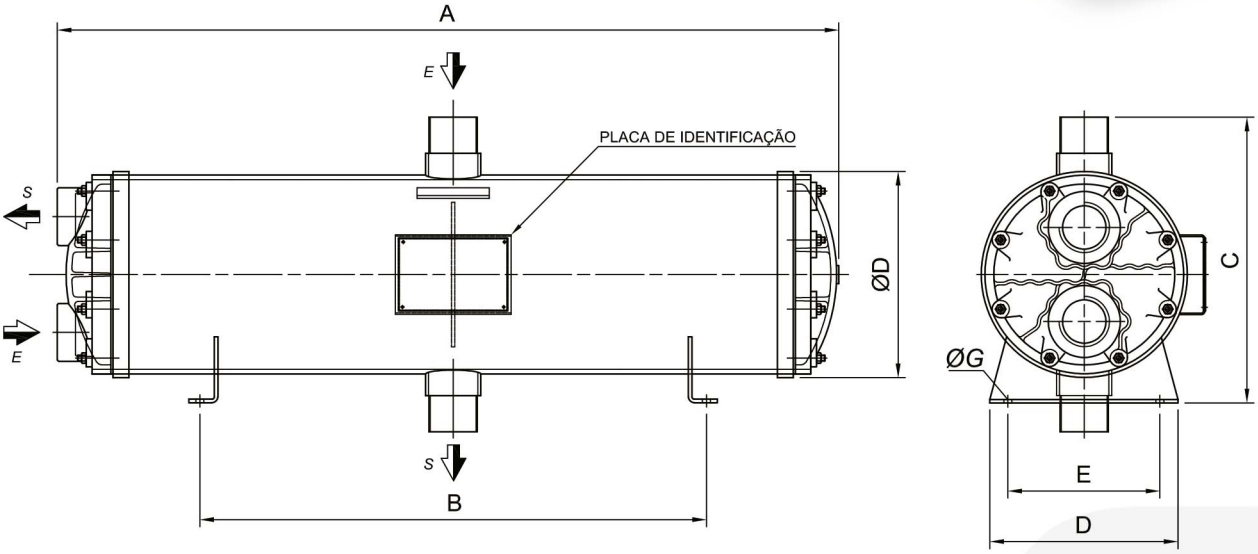

-Nota:
O diâmetro das conexões "E" e "S", entrada e saída de gás serão definidas no pedido, conforme tubulação disponível na linha de descarga do compressor do cliente.

Modelo	Conexões Água E/S	Medidas em mm							Peso Vazio em Kg
		ØD	A	B	C	D	E	G	
ITC - 1,5	Ø3/4"BSP	160	440	200	265	140	120	11	~29,5
ITC - 2	Ø3/4"BSP	160	540	300	265	140	120	11	~33
ITC - 3	Ø3/4"BSP	160	750	400	265	140	120	11	~39
ITC - 4	Ø1.1/2"BSP	220	575	300	340	190	160	11	~60
ITC - 5	Ø1.1/2"BSP	220	665	400	340	190	160	11	~65,0
ITC - 7,5	Ø1.1/2"BSP	220	935	400	340	190	160	11	~78
ITC - 10	Ø1.1/2"BSP	220	1185	400	340	190	160	11	~89,5
ITC - 12,5	Ø2"BSP	275	850	400	395	260	210	11	~110
ITC - 15	Ø2"BSP	275	990	400	395	260	210	11	~121
ITC - 20	Ø2.1/2"BSP	275	1240	400	395	260	210	11	~145
ITC - 30	Ø2.1/2"BSP	275	1780	700	395	260	210	11	~179,5

RUA JOACKS, 164 - CEP: 09970-370
JD. INAMAR - DIADEMA/SP

(11) 4059-0059 vendas@evacon.com.br
www.evacon.com.br